UNYKA CH

CAJA DE ORDENADOR SOBREMESA

SLIM MICRO ATX
UK3001

(P/N 52168)



MANUAL DE USUARIO

INSTALACIÓN DE DISPOSITIVOS DE 3,5”

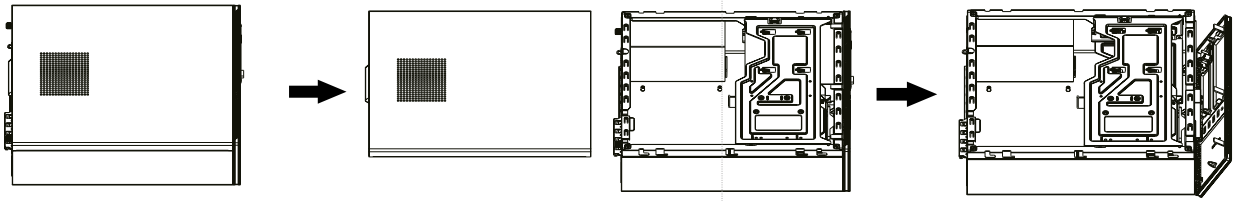

Afloje los tornillos para quitar las placas laterales

Desajuste el cierre para retirar el panel frontal

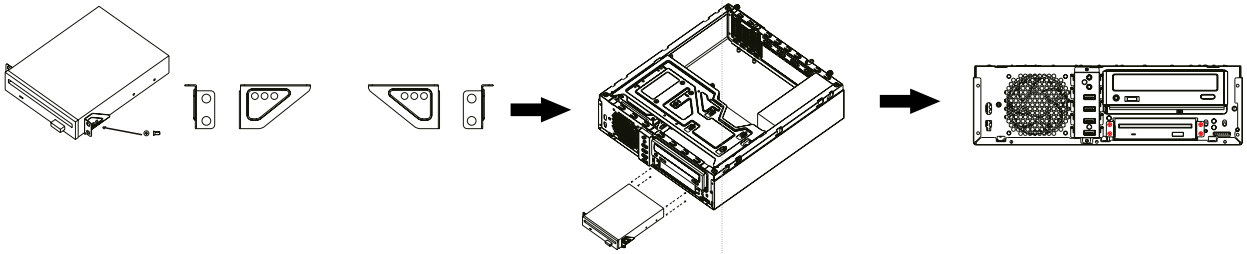

Fije el dispositivo con 2 tornillos (como los de la placa base)

Coloque el dispositivo en la ubicación correspondiente

Sujételo con 4 tornillos KB3x6 de cabeza avellanada y ranura en cruz

INSTALACIÓN DE DISPOSITIVOS DE 5,25”

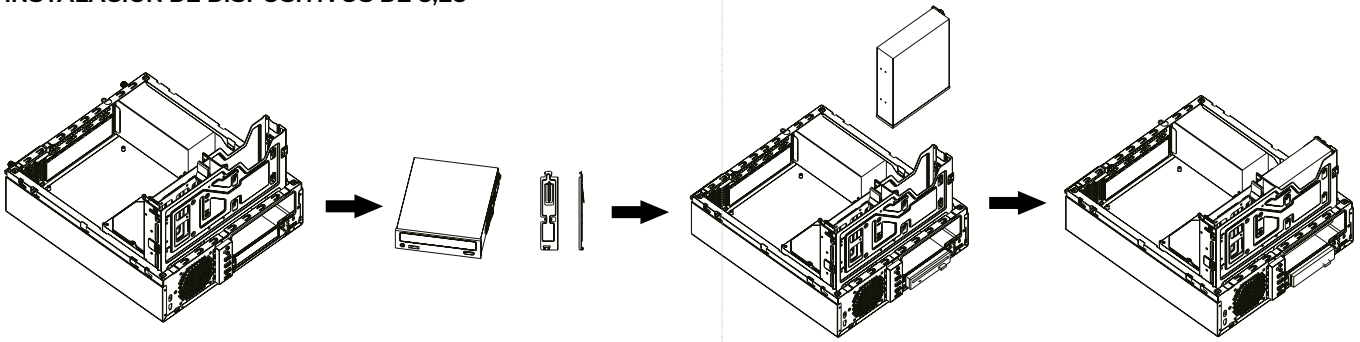

Gire el soporte metálico 90º

Instale los elementos necesarios en el dispositivo que vaya a montar

Coloque el dispositivo en el soporte metálico

Confirme que el dispositivo está ensamblado en su lugar

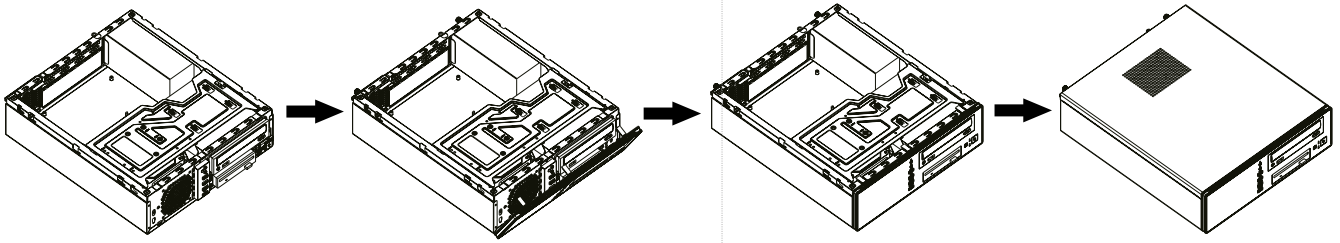

y recoloque el soporte metálico

Incline el panel frontal en un ángulo de 30º

Empuje hacia abajo contra el clip inferior y empújelo contra la rejilla

Coloque de nuevo los paneles laterales

FABRICADO EN CHINA
Importado por: COLORS Information Technology, SL.
C/ Morse, 49 - Pol. Ind. San Marcos - 28906 Madrid (Spain)
CIF: B-84045574 · www.colors-it.es

SPA www.unykach.com
Por favor lea detenidamente este manual antes de utilizar el dispositivo. Guarde el mismo para futuras consultas.
SPA www.unykach.com
Por favor lea detenidamente este manual antes de utilizar el dispositivo. Guarde el mismo para futuras consultas.

UNYKA CH

DESKTOP COMPUTER CASE

SLIM MICRO ATX
UK3001

(P/N 52168)



USER'S MANUAL

INSTALLATION OF 3.5 " DEVICES

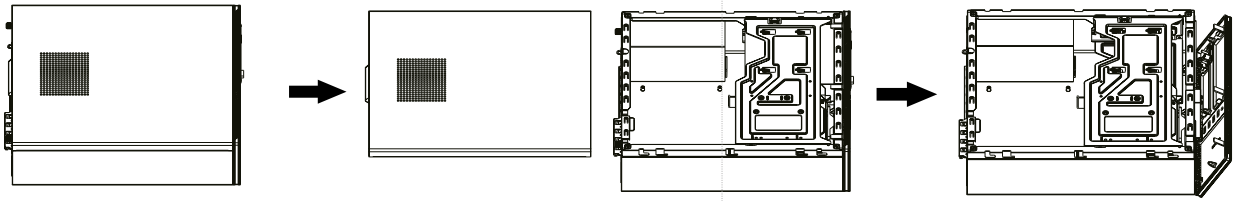

Loosen screws to remove side plates

Snap the clasp to remove the panel

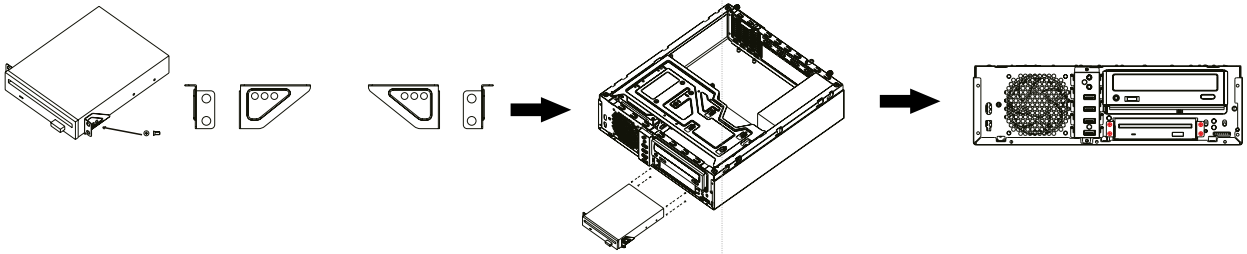

Fix the device with 2 motherboard screws

Load the device into the corresponding location

Fix with 4 cross countersunk head KB3x6 screws

INSTALLATION OF 5.25 " DEVICES

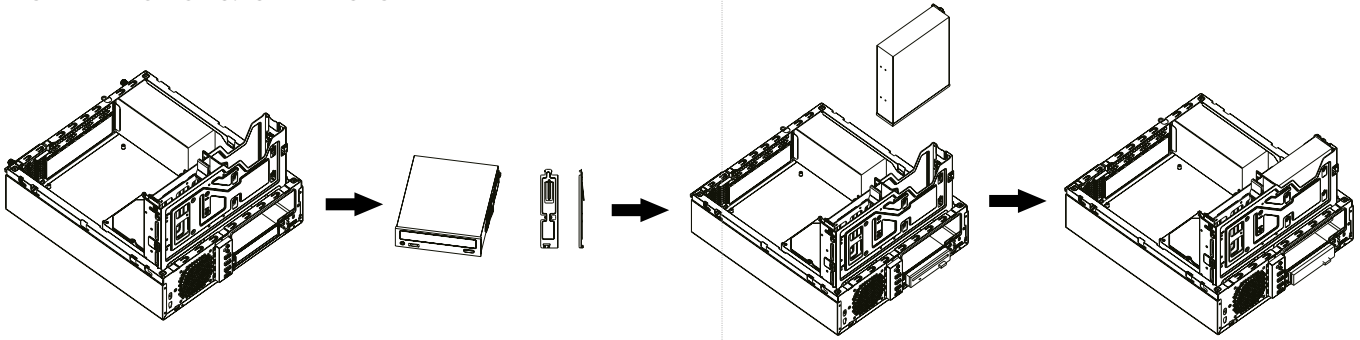

Rotate the metallic frame 90º

Install the necessary items on the device to be mounted

Install the device into the magnetic frame

Confirm that the device is assembled in place

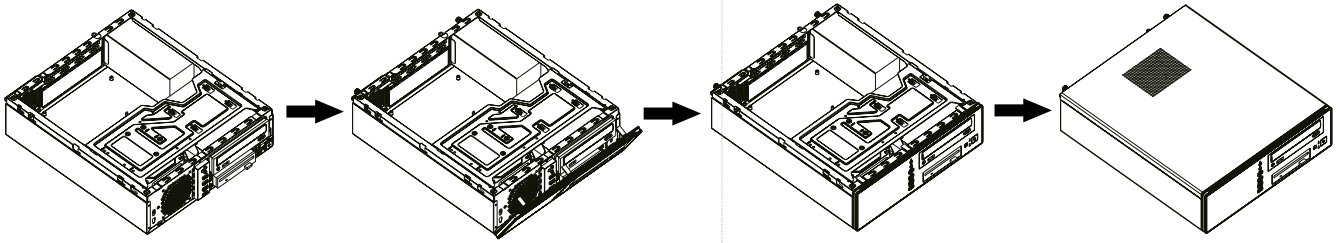

and reset the metallic frame

Angle the panel at an angle of 30º

Push down against the bottom clip and push into the rack

The mounting of the side panels is completed

MADE IN CHINA
Imported by: COLORS Information Technology, SL.
C/ Morse, 49 - Pol. Ind. San Marcos - 28906 Madrid (Spain)
CIF: B-84045574 · www.colors-it.es

ENG
www.unykach.com
Please read carefully this manual before operating the device. Keep it for future reference.
ENG
www.unykach.com
Please read carefully this manual before operating the device. Keep it for future reference.